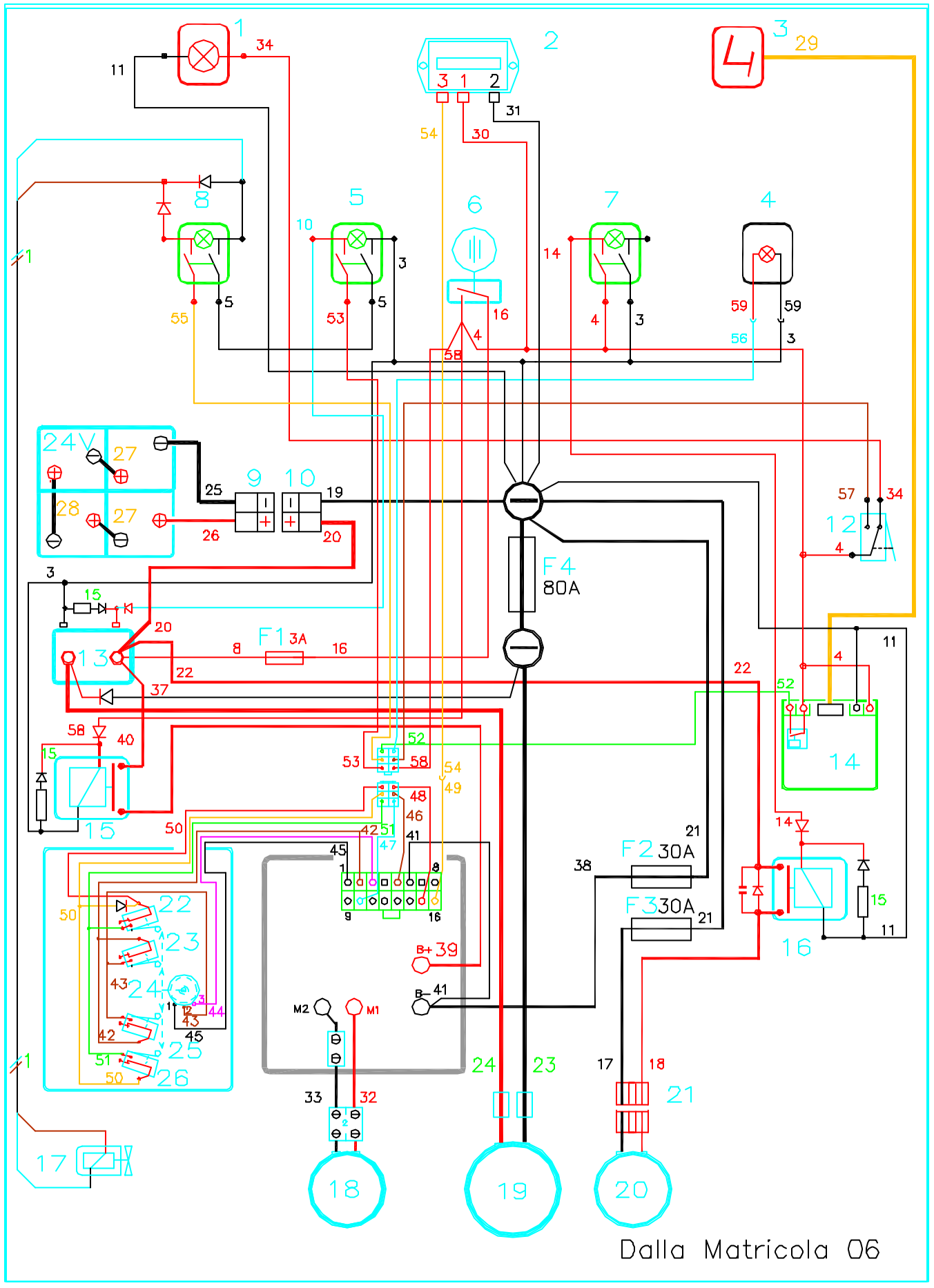

POS.	CODICE	DENOMINAZIONE COMPONENTI IMPIANTO ELETTRICO
1	409548	LAMPADA SPIA ROSSA 24V PROTETTA FRENO A MANO INSERITO
2	409772	CONTAORE DIGITALE (OPT.)
3	409546	SEGNALE CONTROLLO BATTERIE
4	--	LED ROSSO ALTA LUMINOSITA' ALLARME CHOPPER
5	409483	INTERRUTTORE BIPOLARE CON SPIA VERDE 24V MOTORE SPAZZOLE
6	409246	CONTATTO CHIAVE ON/OFF
7	409483	INTERRUTTORE BIPOLARE CON SPIA VERDE 24V MOTORE ASPIRAZIONE
8	409483	INTERRUTTORE BIPOLARE CON SPIA VERDE 24V ELETTROVALVOLA
9	409667	CONNETTORE FEMMINA 80A
10	409668	CONNETTORE MASCHIO 80A
12	409498	MICROINTERRUTTORE FRENO A MANO
13	407576	TELERUTTORE 24V-100A MOTORE SPAZZOLA
14	406367	SCHEDA CONTROLLO BATTERIE
15	407580	RELE 24V 30A FASTON CHOPPER
16	407580	RELE 24V 30A FASTON MOTORE ASPIRAZIONE
17	407866	BOBINA ELETTROVALVOLA ACQUA 24V ½ ACL
18	407718	MOTORE TRAZIONE 24V 450W 1500 G/MIN
19	407703	MOTORE SPAZZOLA 24V 750W
20	407503	MOTORE ASPIRAZIONE 36V
21	210525	CONNETTORE DOPPIO 30A MOTORE ASPIRAZIONE
22	409491	MICROINTERRUTTORE SPAZZOLA MARCIA AVANTI
23	409491	MICROINTERRUTTORE MARCIA AVANTI
24	409249	POTENZIOMETRO MARCIA
25	409491	MICROINTERRUTTORE MARCIA INDIETRO
26	409491	MICROINTERRUTTORE SPAZZOLA MARCIA INDIETRO
F1	409592	FUSIBILE 3A FASTON CHIAVE GENERALE
F2	409605	FUSIBILE 30A FASTON CHOPPER
F3	409605	FUSIBILE 30A FASTON MOTORE ASPIRAZIONE
F4	409616	FUSIBILE 80A PROTETTO MOTORE SPAZZOLE

POS.	CODICE	DENOMINAZIONE CAVI
1	406307	2 CAVI BLU - MARRON CON DIODI -1-
3	420480	5 CAVI NERI -3-
4	420481	4 CAVI ROSSI -4-
5	420482	CAVO NERO -5-
8	406970	CAVO ROSSO -8-
10	420483	CAVO BLU CON DIODO -10-
11	406313	3 CAVI NERI -11-
14	406850	CAVO ROSSO CON DIODO -14-
15	409640	3 DIODO E RESISTENZA CON CAPOCORDA
16	406851	CAVO ROSSO -16-
17/18	201114	CAVI NERO-ROSSO CON CONNETTORE 30A -17/18-
19/20	406965	CAVI NERO-ROSSO CON CONNETTORE 80A -19/20-
21	201115	2 CAVI NERI -21-
22	406966	CAVO ROSSO CON DIODO E CONDENSATORE -22-
23/24	406303	CAVI NERO-ROSSO -23/24-
25/26	406302	CAVO NERO-ROSSO CON MORSETTI BATTERIA -25/26-
27	406398	CAVO NERO PONTE BATTERIE -27- OPTIONAL
28	406399	CAVO NERO PONTE BATTERIE -28- OPTIONAL
29	406681	CAVO DISPLAY SEGNALE BATTERIE
30	406998	CAVO ROSSO -30- (OPT. CONTAORE)
31	406300	CAVO NERO -31- (OPT. CONTAORE)
32/33	420484	2 CAVI ROSSO-NERO CON MAMMUT-32/33
34	406968	CAVO ROSSO – 34 -
37	420485	CAVO CON DIODO P600K -37-
38	420486	CAVO NERO -38-
39	420487	CAVO ROSSO -39-
40	420488	CAVO ROSSO -40-
41	420489	CAVO NERO -41-
42	420490	2 CAVI MARRON -42-
43	420491	2 CAVI MARRON -43-
44	420492	CAVO ROSA -44-
45	420493	CAVO NERO -45-
46	420494	CAVO MARRON -46-
47	420495	CAVO CELESTE -47-
48	420496	CAVO ROSSO -48-
49	420497	CAVO GIALLO -49-
50	420498	2 CAVI GIALLI + 1CAVO ROSSO -50-
51	420499	2 CAVI VERDI -51-
52	420500	CAVO VERDE -52-
53	420501	CAVO ROSSO -53-
54	420502	CAVO GIALLO -54- (OPT. CONTAORE)
55	420503	CAVO GIALLO -55-
56	420504	CAVO CELESTE -56-
57	420505	CAVO MARRON -57-
58	420506	2 CAVI ROSSI CON DIODO -58-
59	420507	CAVO ROSSO-NERO CON LED AD ALTA LUMINOSITA' -59-

COMMOS S.p.A. S. Giovanni Lupatoto VERONA			
DISEGNATO Olivo	CONTROLLATO Zanardi	APPROVATO Guerra	DATA REVISIONE 0 04/07/2006
MACCHINA Media 26–32 III CHOPPER			CODICE
GRUPPO Impianto Elettrico			N° DISEGNO
OGGETTO Schema Impianto Elettrico e componenti			